PREMIUM DRIVE PD10

DIGGA piedziņu jaunā ģenerācija - tā ir visaugstākā kvalitāte, neparasta efektivitāte un taupīgums. Piedziņas tika projektētas, lai funkcionēt dažādos, pat vissmagākos apstākļos. Piedāvātu modeļu plašs diapazons atļauj ideāli pielāgot attiecīgu piedziņu mašīnas tonnāžai.

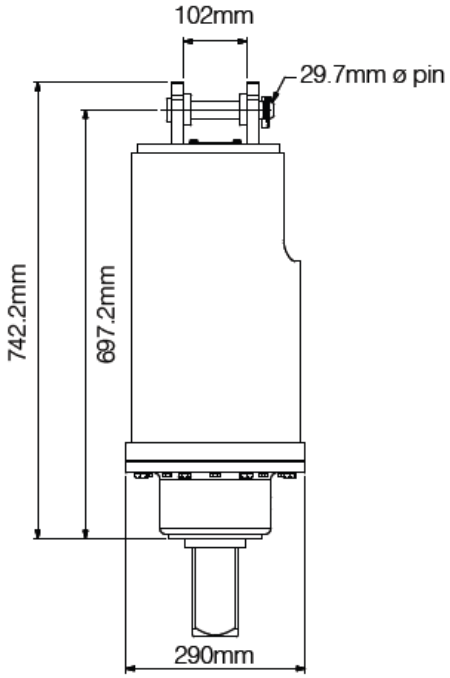

Apraksts:

- kompakts planetārs pārvads
- augsts griezes moments
- iespējama urbja šūpošanas sistēma SCS
- bezapkalpošanas konstrukcija
- hidraulisks dzinējs DIGGA/EATON
- ātra un viegla urbja stiprināšanas sistēma
- 5 gadu garantija planetāram pārvadam

Pielāgota mašīnām ar svaru no 4 līdz 11 tonnām!

NEWGENERATION Powered by EATON

Tehniskā specifikācija PD10	
Garums	854 mm
Diametrs	290 mm
Svars bez stiprinājuma	110 kg

Modelis	PD10
Minimāla plūsma	85 lpm
Maksimāla plūsma	115 lpm
Maksimāla griezes moments (Nm) @ 240 bar	8500
Urbja piedziņās cokols	75x75 mm
Rekomendēts urbja diametrs	
Soovitatav puuri tüüp	A6/A7
Maksimāls diametrs - ciets grunts/klints	900 mm
Maksimāls diametrs - viegls grunts/zeme	1200 mm

PD10			
Griezes ātrums		**Griezes moments**	
Lpm	RPM	Bar	Nm
90	41	165	5850
95	43	175	6200
100	45	185	6550
105	47	195	6900
110	50	205	7300
115	52	220	7850
120	54	240	8550
125	56		
130	59		
135	61		
140	63		
145	65		
150	68		
155	70		
160	72		

Papildi piedziņas cokoli

(3”) 75 mm kvadrātveida — **22 mm ∅ pin**

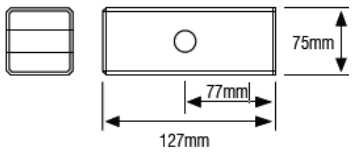
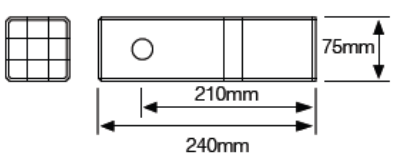
75 mm kvadrātveida — **22 mm ∅ pin**